Standardised Water Pump

Etanorm

Fixed Speed / Variable Speed

General Arrangement Drawings

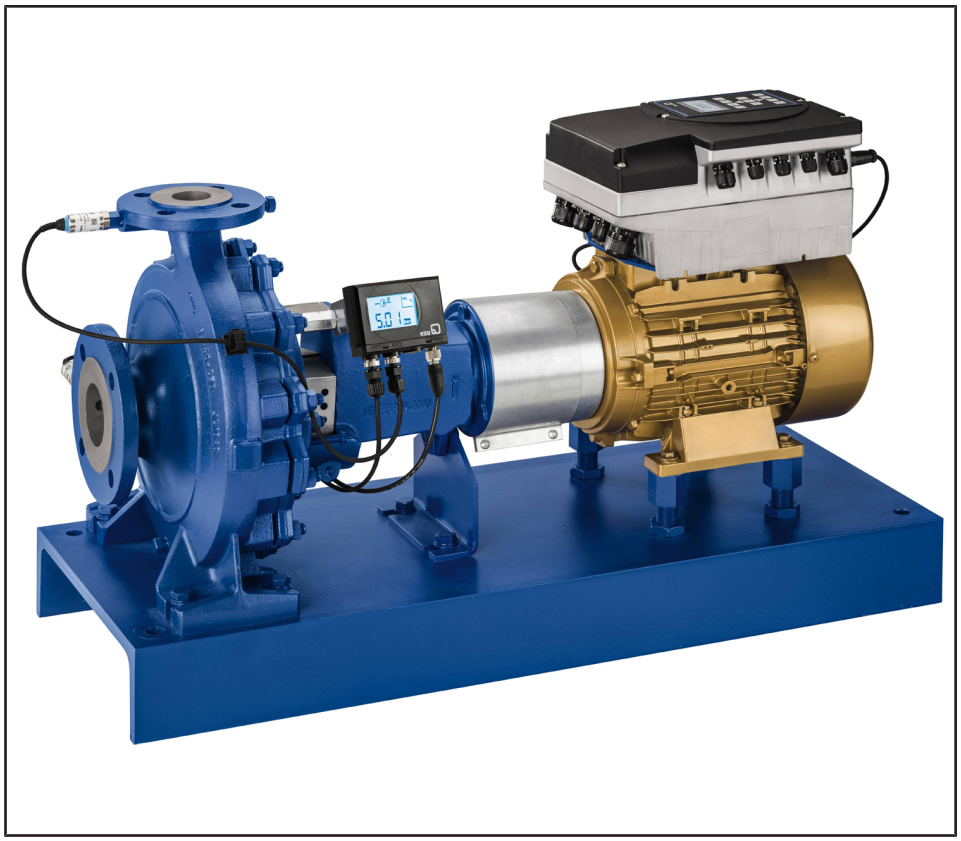

Legal information/Copyright

General Arrangement Drawings Etanorm

All rights reserved. The contents provided herein must neither be distributed, copied, reproduced, edited or processed for any other purpose, nor otherwise transmitted, published or made available to a third party without the manufacturer's express written consent.

Subject to technical modification without prior notice.

© KSB SE & Co. KGaA, Frankenthal 26/11/2019

Contents

Centrifugal Pumps with Shaft Seal 4
Standardised Water Pumps 4
Etanorm 4
Weight of pump (Fig. 0) 4
Dimensions 6
Dimensions of pump with bearing bracket 6
Pump set dimensions 9

Centrifugal Pumps with Shaft Seal

Standardised Water Pumps

Etanorm

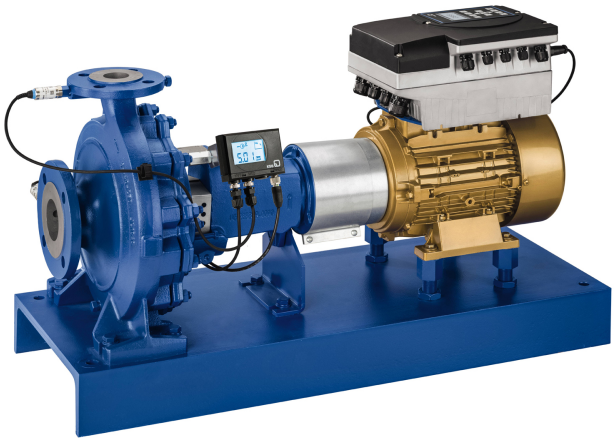

The product illustrated as an example may include options incurring a surcharge.

Weight of pump (Fig. 0)

Weight [kg]

Size	Material variant														
	GG		GB		GC		BB	SG		SB		SC		CC	
	Bearing brackets														
	LS	LR	LS	LR	LS	LR	LS	LS	LR	LS	LR	LS	LR	LS	LR
040-025-160	30,5	-	31,0	-	31,0	-	-	30,5	-	31,0	-	31,0	-	37,0	-
040-025-200	39,7	-	40,4	-	40,3	-	-	39,7	-	40,4	-	40,3	-	46,8	-
050-032-125.1	29,7	-	29,9	-	30,0	-	32,9	29,7	-	29,9	-	30,0	-	34,2	-
050-032-160.1	30,9	-	31,2	-	31,4	-	34,3	30,9	-	31,2	-	31,4	-	37,3	-
050-032-200.1	40,7	-	41,2	-	41,4	-	45,9	40,7	-	41,2	-	41,4	-	48,0	-
050-032-250.1	49,2	-	50,1	-	50,3	-	-	-	-	-	-	-	-	58,4	-
050-032-125	29,6	-	29,9	-	30,0	-	-	-	-	-	-	-	-	34,1	-
050-032-160	30,3	-	30,7	-	30,8	-	33,7	30,3	-	30,7	-	30,8	-	36,6	-
050-032-200	40,8	-	41,4	-	41,5	-	46,1	40,8	-	41,4	-	41,5	-	47,9	-
050-032-250	49,3	-	50,2	-	50,3	-	-	49,3	-	50,2	-	50,3	-	58,1	-
065-040-125	32,2	-	32,5	-	32,5	-	-	-	-	-	-	-	-	35,4	-
065-040-160	32,9	-	33,3	-	33,3	-	36,7	32,9	-	33,3	-	33,3	-	38,6	-
065-040-200	43,1	-	43,7	-	43,6	-	48,7	43,1	-	43,7	-	43,6	-	49,3	-
065-040-250	50,3	-	51,2		51,4	-	57,2	50,3	-	51,2	-	51,4	-	59,1	-
065-040-315	84,4	93,2	86,2	95,0	86,4	95,2	33,8	84,4	93,2	86,2	95,0	86,4	95,2	103,2	112,0
065-050-125	34,8	-	35,2	-	35,2	-	-	-	-	-	-	-	-	39,3	-
065-050-160	36,3	-	36,8	-	36,9	-	40,7	36,3	-	36,8	-	36,9	-	41,1	-
065-050-200	44,8	-	45,5	-	45,6	-	50,8	44,8	-	45,5	-	45,6	-	48,6	-
065-050-250	51,3	-	52,3	-	52,5	-	58,4	51,3	-	52,3	-	52,5	-	60,0	-
065-050-315	87,2	96,0	89,0	97,7	89,3	98,1	33,8	87,2	96,0	89,0	97,7	89,3	98,1	104,6	113,4
080-065-125	42,4	-	42,8	-	42,8	-	-	-	-	-	-	-	-	45,4	-
080-065-160	44,4	-	45,0	-	45,0	-	50,3	44,4	-	45,0	-	45,0	-	46,9	-
080-065-200	50,3	-	51,1	-	51,2	-	57,3	50,3	-	51,1	-	51,2	-	57,3	-
080-065-250	77,6	-	78,8	-	78,9	-	87,8	77,6	-	78,8	-	78,9	-	86,7	-
080-065-315	93,5	105,0	95,4	106,9	95,2	106,7	-	93,5	105,0	95,4	106,9	95,2	106,7	112,2	123,7
100-080-160	52,0	-	52,6	-	52,6	-	59,2	52,0	-	52,6	-	52,6	-	49,2	-
100-080-200	70,4	-	71,6	-	71,1	-	79,3	70,4	-	71,6	-	71,1	-	74,5	-
100-080-250	86,9	-	88,4	-	88,3	-	98,8	86,9	-	88,4	-	88,3	-	88,9	-
100-080-315	99,0	110,4	101,0	112,5	101,5	113,0	-	99,0	110,4	101,0	112,5	101,5	113,0	117,1	128,6
100-080-400	147,8	-	150,8	-	150,9	-	-	-	-	-	-	-	-	165,6	-
125-100-160	91,4	-	92,4	-	92,2	-	104,1	91,4	-	92,4	-	92,2	-	89,0	-

1311.391/03-EN

Size	Material variant														
	GG		GB		GC		BB	SG		SB		SC		CC	
	Bearing brackets														
	LS	LR	LS	LR	LS	LR	LS	LS	LR	LS	LR	LS	LR	LS	LR
125-100-200	84,4	-	85,6	-	85,4	-	95,8	84,4	-	85,6	-	85,4	-	85,2	-
125-100-250	98,0	-	99,6	-	99,5	-	111,9	98,0	-	99,6	-	99,5	-	99,4	-
125-100-315	109,6	121,0	111,7	123,2	112,3	123,7	125,5	109,6	121,0	111,7	123,2	112,3	123,7	122,6	134,1
125-100-400	162,8	-	165,9	-	166,1	-	-	-	-	-	-	-	-	180,8	-
150-125-200	108,3	-	109,7	-	108,9	-	124,0	108,3	-	109,7	-	108,9	-	100,7	-
150-125-250	120,9	132,3	122,6	134,0	122,0	133,4	138,9	120,9	132,3	122,6	134,0	122,0	133,4	122,5	133,9
150-125-315	151,9	-	154,1	-	154,5	-	173,4	151,9	-	154,1	-	154,5	-	165,7	-
150-125-400	175,0	-	178,4	-	179,0	-	-	175,0	-	178,4	-	179,0	-	192,3	-
200-150-200	165,8	-	167,4	-	167,0	-	-	-	-	-	-	-	-	156,3	-
200-150-250	161,7	173,1	163,4	174,9	163,2	174,6	187,0	-	-	-	-	-	-	151,7	163,2
200-150-315	178,2	-	180,7	-	180,9	-	204,5	178,2	-	180,7	-	180,9	-	183,0	-
200-150-400	203,7	-	207,5	-	206,5	-	234,5	203,7	-	207,5	-	206,5	-	212,9	-

1311.391/03-EN

Dimensions

Dimensions of pump with bearing bracket

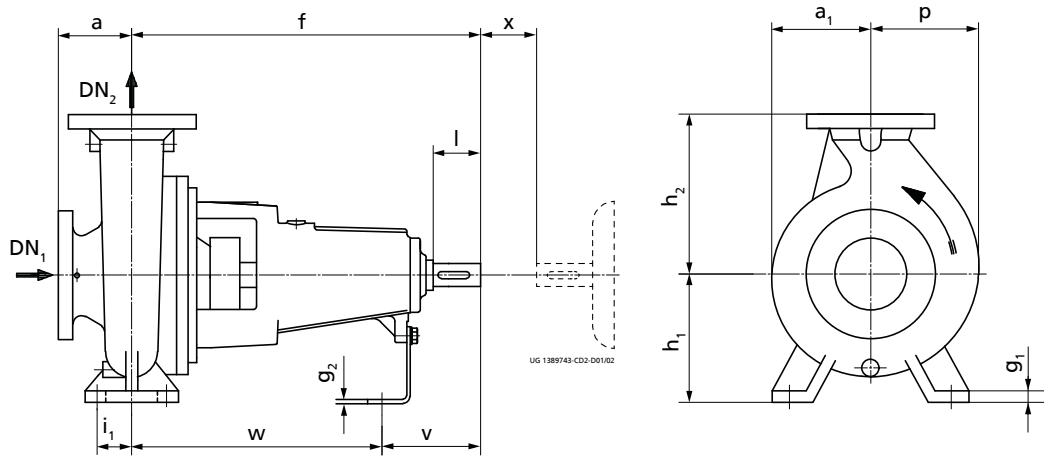

Fig. 1: Pump dimensions

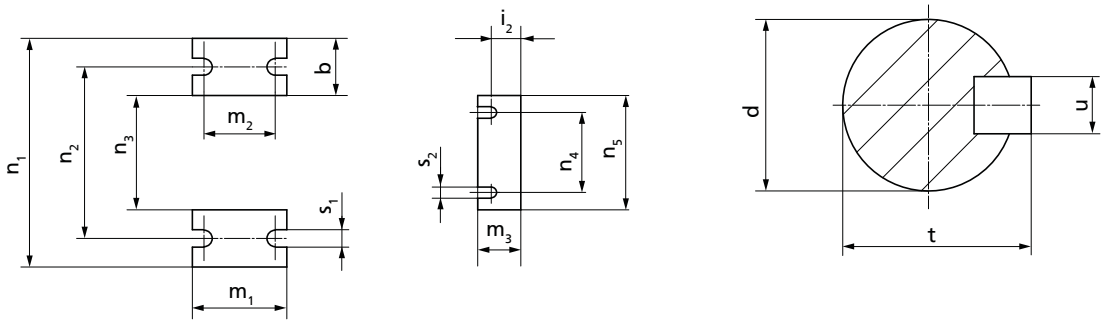

Fig. 2: Dimensions of shaft end and pump feet

Dimensions (a to m_2) of pump with bearing bracket [mm]

Size	Bearing bracket		DN_1 1)	DN_2 1)	a 1)	a_1	b 1)	d 1)	f 1)	g_1	g_2	h_1 1)	h_2 1)	i_1	i_2	l 1)	m_1 1)	m_2
	Standard	Reinforced																
040-025-160	WS_25_LS	-	40	25	80	118	50	24	360	15	4	132	160	35	23	50	100	70
040-025-200	WS_25_LS	-	40	25	80	142	50	24	360	15	4	160	180	35	23	50	100	70
050-032-125.1	WS_25_LS	-	50	32	80	116	50	24	360	15	4	112	140	35	23	50	100	70
050-032-160.1	WS_25_LS	-	50	32	80	116	50	24	360	15	4	132	160	35	23	50	100	70
050-032-200.1	WS_25_LS	-	50	32	80	142	50	24	360	18	4	160	180	35	23	50	100	70
050-032-250.1	WS_25_LS	-	50	32	100	168	65	24	360	18	6	180	225	47,5	25	50	125	95
050-032-125	WS_25_LS	-	50	32	80	115	50	24	360	15	4	112	140	35	23	50	100	70
050-032-160	WS_25_LS	-	50	32	80	118	50	24	360	15	4	132	160	35	23	50	100	70
050-032-200	WS_25_LS	-	50	32	80	142	50	24	360	18	4	160	180	35	23	50	100	70
050-032-250	WS_25_LS	-	50	32	100	169	65	24	360	18	6	180	225	47,5	25	50	125	95
065-040-125	WS_25_LS	-	65	40	80	117	50	24	360	15	4	112	140	35	23	50	100	70
065-040-160	WS_25_LS	-	65	40	80	119	50	24	360	15	4	132	160	35	23	50	100	70
065-040-200	WS_25_LS	-	65	40	100	142	50	24	360	18	4	160	180	35	23	50	100	70
065-040-250	WS_25_LS	-	65	40	100	169	65	24	360	18	6	180	225	47,5	25	50	125	95
065-040-315	WS_35_LS	-	65	40	125	207	65	32	470	18	6	225	250	47,5	24	80	125	95
065-040-315	-	WS_50_LR	65	40	125	207	65	32	500 2)	18	6	225	250	47,5	26	80	125	95
065-050-125	WS_25_LS	-	65	50	100	117	50	24	360	18	4	132	160	35	23	50	100	70
065-050-160	WS_25_LS	-	65	50	100	128	50	24	360	18	4	160	180	35	23	50	100	70
065-050-200	WS_25_LS	-	65	50	100	144	50	24	360	18	4	160	200	35	23	50	100	70
065-050-250	WS_25_LS	-	65	50	100	170	65	24	360	18	6	180	225	47,5	25	50	125	95
065-050-315	WS_35_LS	-	65	50	125	207	65	32	470	18	6	225	280	47,5	24	80	125	95
065-050-315	-	WS_50_LR	65	50	125	207	65	32	500 2)	18	6	225	280	47,5	26	80	125	95
080-065-125	WS_25_LS	-	80	65	100	117	65	24	360	18	4	160	180	47,5	23	50	125	95
080-065-160	WS_25_LS	-	80	65	100	132	65	24	360	18	4	160	200	47,5	23	50	125	95
080-065-200	WS_25_LS	-	80	65	100	155	65	24	360	18	6	180	225	47,5	25	50	125	95

1) Dimensions to EN 733
2) Dimensions differ from those specified in EN 733

Size	Bearing bracket		DN_1 [1]	DN_2 [1]	a [1]	a_1	b [1]	d [1]	f [1]	g_1	g_2	h_1 [1]	h_2 [1]	i_1	i_2	l [1]	m_1 [1]	m_2
	Standard	Reinforced																
080-065-250	WS_35_LS	-	80	65	100	179	80	32	470	20	6	200	250	60	24	80	160	120
080-065-315	WS_35_LS	-	80	65	125	209	80	32	470	20	6	225	280	60	24	80	160	120
080-065-315	-	WS_60_LR	80	65	125	209	80	42 [2]	530 [2]	20	6	225	280	60	26	110	160	120
100-080-160	WS_25_LS	-	100	80	125	138	65	24	360	18	6	180	225	47,5	25	50	125	95
100-080-200	WS_35_LS	-	100	80	125	159	65	32	470	18	4	180	250	47,5	22	80	125	95
100-080-250	WS_35_LS	-	100	80	125	183	80	32	470	18	6	200	280	60	24	80	160	120
100-080-315	WS_35_LS	-	100	80	125	218	80	32	470	20	6	250	315	60	24	80	160	120
100-080-315	-	WS_60_LR	100	80	125	218	80	42 [2]	530 [2]	20	6	250	315	60	26	110	160	120
100-080-400	WS_55_LS	-	100	80	125	257	80	42	530	20	6	280	355	60	25	110	160	120
125-100-160	WS_35_LS	-	125	100	125	178	80	32	470	18	6	200	280	60	24	80	160	120
125-100-200	WS_35_LS	-	125	100	125	173	80	32	470	18	6	200	280	60	24	80	160	120
125-100-250	WS_35_LS	-	125	100	140	188	80	32	470	18	6	225	280	60	24	80	160	120
125-100-315	WS_35_LS	-	125	100	140	225	80	32	470	18	6	250	315	60	24	80	160	120
125-100-315	-	WS_60_LR	125	100	140	225	80	42 [2]	530 [2]	18	6	250	315	60	26	110	160	120
125-100-400	WS_55_LS	-	125	100	140	255	100	42	530	20	6	280	355	75	25	110	200	150
150-125-200	WS_35_LS	-	150	125	140	189	80	32	470	20	6	250	315	60	24	80	160	120
150-125-250	WS_35_LS	-	150	125	140	226	80	32	470	20	6	250	355	60	24	80	160	120
150-125-315	WS_55_LS	-	150	125	140	243	100	42	530	20	6	280	355	75	25	110	200	150
150-125-400	WS_55_LS	-	150	125	140	277	100	42	530	20	6	315	400	75	25	110	200	150
200-150-200	WS_35_LS	-	200	150	160	240	100	32	470	20	6	280	400	75	24	80	200	150
200-150-250	WS_35_LS	-	200	150	160	230	100	32	470	20	6	280	400	75	24	80	200	150
200-150-315	WS_55_LS	-	200	150	160	255	100	42	530	20	6	280	400	75	25	110	200	150
200-150-400	WS_55_LS	-	200	150	160	289	100	42	530	20	6	315	450	75	25	110	200	150

Dimensions (m_3 to x) of pump with bearing bracket [mm]

Size	Bearing bracket		DN_1 [1]	DN_2 [1]	m_3 [1]	n_1 [1]	n_2 [1]	n_3 [1]	n_4	n_5	p	s_1 [1]	s_2 [1]	t	u	v	w [1]	x [1]
	Standard	Reinforced																
040-025-160	WS_25_LS	-	40	25	48	240	190	140	110	160	118	14	14	27	8	100	260	100
040-025-200	WS_25_LS	-	40	25	48	240	190	140	110	160	142	14	14	27	8	100	260	100
050-032-125.1	WS_25_LS	-	50	32	48	190	140	90	110	160	116	14	14	27	8	100	260	100
050-032-160.1	WS_25_LS	-	50	32	48	240	190	140	110	160	121	14	14	27	8	100	260	100
050-032-200.1	WS_25_LS	-	50	32	48	240	190	140	110	160	142	14	14	27	8	100	260	100
050-032-250.1	WS_25_LS	-	50	32	48	320	250	190	110	160	168	14	14	27	8	100	260	100
050-032-125	WS_25_LS	-	50	32	48	190	140	90	110	160	115	14	14	27	8	100	260	100
050-032-160	WS_25_LS	-	50	32	48	240	190	140	110	160	128	14	14	27	8	100	260	100
050-032-200	WS_25_LS	-	50	32	48	240	190	140	110	160	143	14	14	27	8	100	260	100
050-032-250	WS_25_LS	-	50	32	48	320	250	190	110	160	178	14	14	27	8	100	260	100
065-040-125	WS_25_LS	-	65	40	48	210	160	110	110	160	117	14	14	27	8	100	260	100
065-040-160	WS_25_LS	-	65	40	48	240	190	140	110	160	134	14	14	27	8	100	260	100
065-040-200	WS_25_LS	-	65	40	48	265	212	165	110	160	155	14	14	27	8	100	260	100
065-040-250	WS_25_LS	-	65	40	48	320	250	190	110	160	179	14	14	27	8	100	260	100
065-040-315	WS_35_LS	-	65	40	48	345	280	215	110	160	207	14	14	35	10	130	340	100
065-040-315	-	WS_50_LR	65	40	48	345	280	215	110	160	207	14	14	35	10	130	370	100
065-050-125	WS_25_LS	-	65	50	48	240	190	140	110	160	130	14	14	27	8	100	260	100
065-050-160	WS_25_LS	-	65	50	48	265	212	165	110	160	149	14	14	27	8	100	260	100
065-050-200	WS_25_LS	-	65	50	48	265	212	165	110	160	163	14	14	27	8	100	260	100
065-050-250	WS_25_LS	-	65	50	48	320	250	190	110	160	186	14	14	27	8	100	260	100
065-050-315	WS_35_LS	-	65	50	48	345	280	215	110	160	215	14	14	35	10	130	340	100
065-050-315	-	WS_50_LR	65	50	48	345	280	215	110	160	215	14	14	35	10	130	370	100
080-065-125	WS_25_LS	-	80	65	48	280	212	150	110	160	150	14	14	27	8	100	260	100
080-065-160	WS_25_LS	-	80	65	48	280	212	150	110	160	160	14	14	27	8	100	260	100
080-065-200	WS_25_LS	-	80	65	48	320	250	190	110	160	178	14	14	27	8	100	260	140
080-065-250	WS_35_LS	-	80	65	48	360	280	200	110	160	199	19	14	35	10	130	340	140
080-065-315	WS_35_LS	-	80	65	48	400	315	240	110	160	229	19	14	35	10	130	340	140
080-065-315	-	WS_60_LR	80	65	48	400	315	240	110	160	229	19	14	45	12	160	370	140
100-080-160	WS_25_LS	-	100	80	48	320	250	190	110	160	174	14	14	27	8	100	260	140
100-080-200	WS_35_LS	-	100	80	48	345	280	215	110	160	188	14	14	35	10	130	340	140
100-080-250	WS_35_LS	-	100	80	48	400	315	240	110	160	209	19	14	35	10	130	340	140
100-080-315	WS_35_LS	-	100	80	48	400	315	240	110	160	242	19	14	35	10	130	340	140
100-080-315	-	WS_60_LR	100	80	48	400	315	240	110	160	242	19	14	45	12	160	370	140
100-080-400	WS_55_LS	-	100	80	48	435	355	275	110	160	280	19	14	45	12	160	370	140
125-100-160	WS_35_LS	-	125	100	48	360	280	200	110	160	225	19	14	35	10	130	340	140
125-100-200	WS_35_LS	-	125	100	48	360	280	200	110	160	212	19	14	35	10	130	340	140
125-100-250	WS_35_LS	-	125	100	48	400	315	240	110	160	219	19	14	35	10	130	340	140
125-100-315	WS_35_LS	-	125	100	48	400	315	240	110	160	255	19	14	35	10	130	340	140
125-100-315	-	WS_60_LR	125	100	48	400	315	240	110	160	255	19	14	45	12	160	370	140

Size	Bearing bracket		DN_1 [1]	DN_2 [1]	m_3 [1]	n_1 [1]	n_2 [1]	n_3 [1]	n_4	n_5	p	s_1 [1]	s_2 [1]	t	u	v	w [1]	x [1]
	Standard	Reinforced																
125-100-400	WS_55_LS	-	125	100	48	500	400	300	110	160	283	24	14	45	12	160	370	140
150-125-200	WS_35_LS	-	150	125	48	400	315	240	110	160	242	19	14	35	10	130	340	140
150-125-250	WS_35_LS	-	150	125	48	400	315	240	110	160	275	19	14	35	10	130	340	140
150-125-315	WS_55_LS	-	150	125	48	500	400	300	110	160	280	24	14	45	12	160	370	140
150-125-400	WS_55_LS	-	150	125	48	500	400	300	110	160	309	24	14	45	12	160	370	140
200-150-200	WS_35_LS	-	200	150	48	550	450	350	110	160	316	24	14	35	10	130	340	140
200-150-250	WS_35_LS	-	200	150	48	500	400	300	110	160	300	24	14	35	10	130	340	140
200-150-315	WS_55_LS	-	200	150	48	550	450	350	110	160	304	24	14	45	12	160	370	140
200-150-400	WS_55_LS	-	200	150	48	550	450	350	110	160	331	24	14	45	12	160	370	140

1311.391/03-EN

Pump set dimensions

Etanorm, fixed speed version

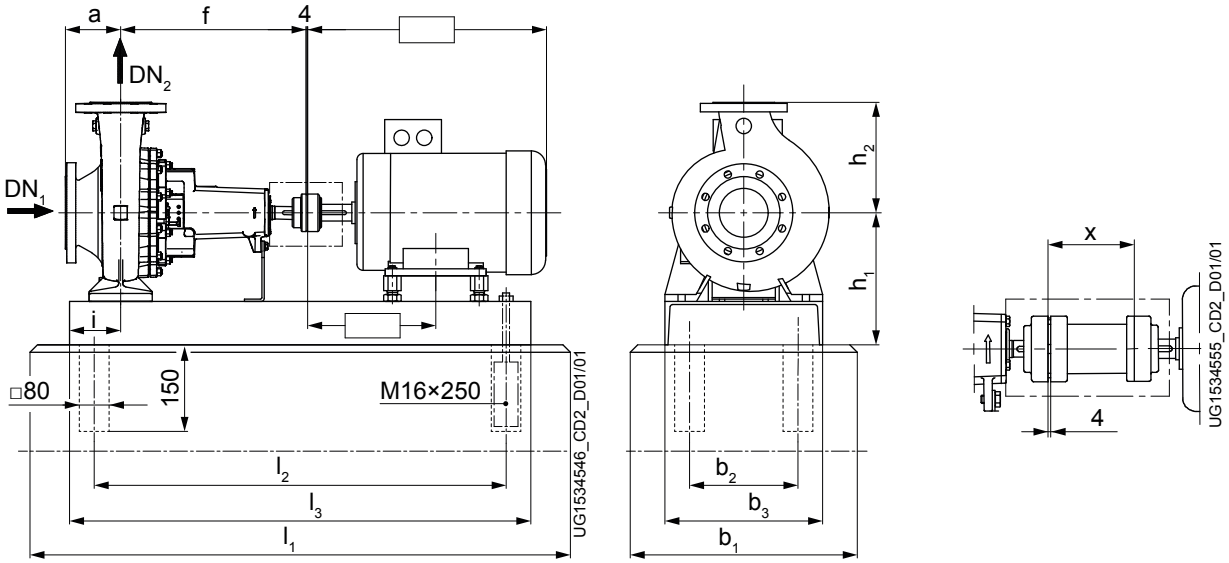

Fig. 3: Dimensions of the pump set with coupling (Fig. A)

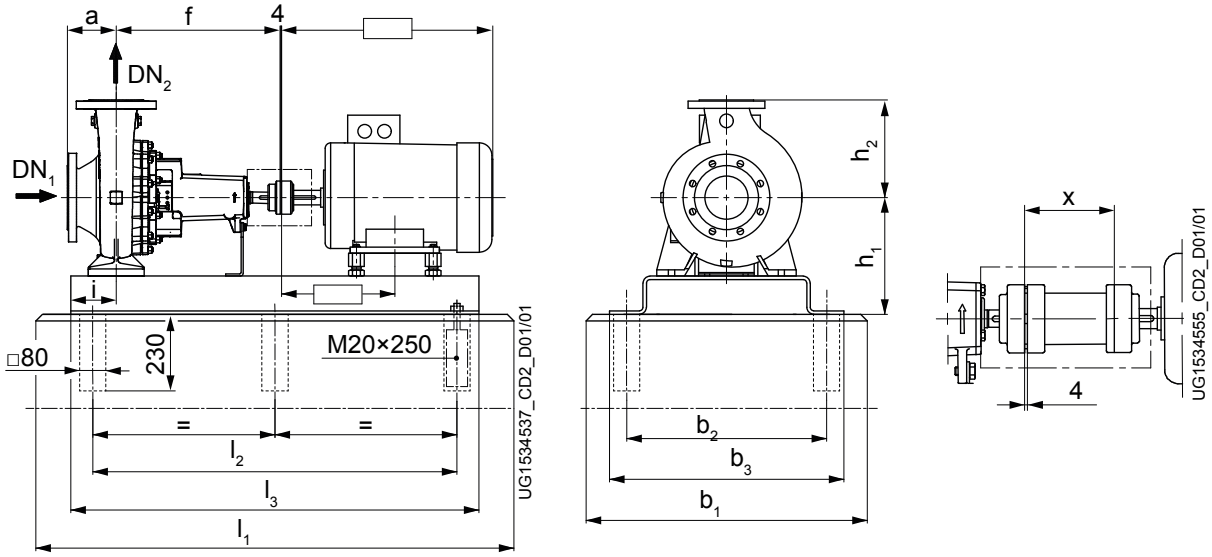

Fig. 4: Dimensions of the pump set with spacer-type coupling (Fig. B)

Etanorm variable speed version

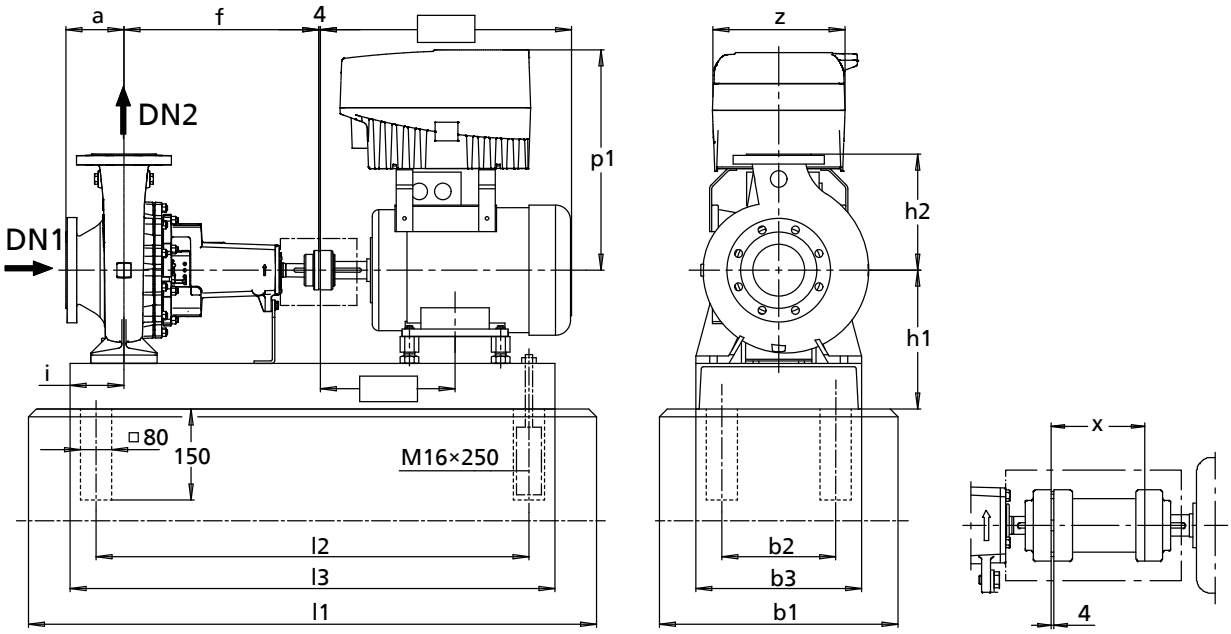

Fig. 5: Dimensions of the pump set with coupling (Fig. A)

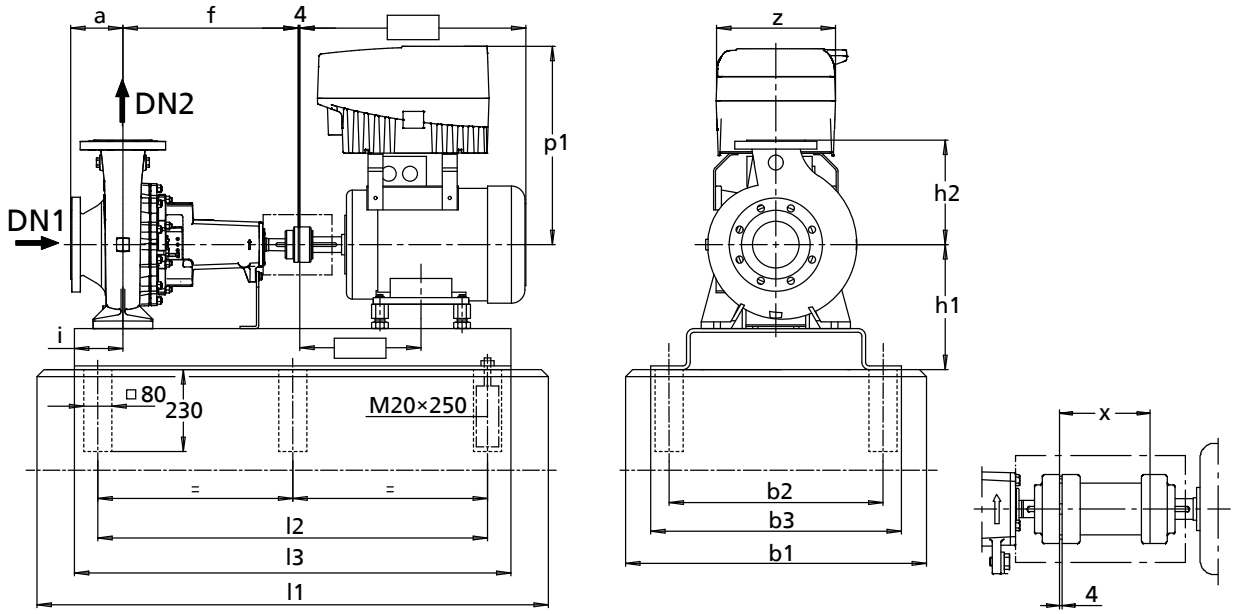

Fig. 6: Dimensions of the pump set with spacer-type coupling (Fig. B)

Pump set dimensions [mm]

Size	Motor rating [kW]				Motor	Fig.	DN_1	DN_2	a	b_1	b_2	b_3	f	h_1	h_2	i	p_1	z	Coupling			Spacer-type coupling			
	1450 rpm	1750 rpm	2900 rpm	3500 rpm															l_1	l_2	l_3	l_1	l_2	l_3	x
040-025-160	0,55	0,63	-	-	80M	A	40	25	80	450	240	300	360	232	160	100	294	190	860	650	710	950	740	800	100
040-025-160	-	-	0,75	-	80M	A	40	25	80	450	240	300	360	232	160	100	294	190	860	650	710	950	740	800	100
040-025-160	-	-	1,1	-	80M	A	40	25	80	450	240	300	360	232	160	100	294	190	860	650	710	950	740	800	100
040-025-160	-	-	1,5	1,75	90S	A	40	25	80	450	240	300	360	232	160	100	299	190	860	650	710	950	740	800	100
040-025-160	-	-	2,2	2,55	90L	A	40	25	80	450	240	300	360	232	160	100	299	211	950	740	800	1050	840	900	100
040-025-160	-	-	3,0	3,45	100L	A	40	25	80	450	240	300	360	232	160	100	338	211	1050	840	900	1150	940	1000	100
040-025-160	-	-	-	4,55	112M	A	40	25	80	450	240	300	360	232	160	100	353	211	1050	840	900	1150	940	1000	100
040-025-200	0,55	0,63	-	-	80M	A	40	25	80	450	240	300	360	260	180	100	294	190	860	650	710	950	740	800	100
040-025-200	0,75	0,86	-	-	80M	A	40	25	80	450	240	300	360	260	180	100	294	190	860	650	710	950	740	800	100

1311.391/03-EN

Size	Motor rating [kW]				Motor	Fig.	DN_1	DN_2	a	b_1	b_2	b_3	f	h_1	h_2	i	p_1	z	Coupling			Spacer-type coupling			
	1450 rpm	1750 rpm	2900 rpm	3500 rpm															l_1	l_2	l_3	l_1	l_2	l_3	x
040-025-200	-	1,27	-	-	90S	A	40	25	80	450	240	300	360	260	180	100	299	190	860	650	710	950	740	800	100
040-025-200	-	-	1,5	-	90S	A	40	25	80	450	240	300	360	260	180	100	299	190	860	650	710	950	740	800	100
040-025-200	-	-	2,2	-	90L	A	40	25	80	450	240	300	360	260	180	100	299	211	950	740	800	1050	840	900	100
040-025-200	-	-	3,0	3,45	100L	A	40	25	80	450	240	300	360	260	180	100	338	211	1050	840	900	1150	940	1000	100
040-025-200	-	-	4,0	4,55	112M	A	40	25	80	450	240	300	360	260	180	100	353	211	1050	840	900	1150	940	1000	100
040-025-200	-	-	5,5	6,3	132S	A	40	25	80	450	240	300	360	260	180	100	413	280	1050	840	900	1150	940	1000	100
040-025-200	-	-	-	8,6	132S	A	40	25	80	450	240	300	360	260	180	100	413	280	1050	840	900	1150	940	1000	100
050-032-125.1	0,55	0,63	-	-	80M	A	50	32	80	450	240	300	360	212	140	100	294	190	860	650	710	950	740	800	100
050-032-125.1	-	-	0,75	-	80M	A	50	32	80	450	240	300	360	212	140	100	294	190	860	650	710	950	740	800	100
050-032-125.1	-	-	1,1	1,27	80M	A	50	32	80	450	240	300	360	212	140	100	294	190	860	650	710	950	740	800	100
050-032-125.1	-	-	1,5	1,75	90S	A	50	32	80	450	240	300	360	212	140	100	299	190	860	650	710	950	740	800	100
050-032-125.1	-	-	2,2	2,55	90L	A	50	32	80	450	240	300	360	212	140	100	299	211	950	740	800	1050	840	900	100
050-032-125.1	-	-	-	3,45	100L	A	50	32	80	450	240	300	360	212	140	100	338	211	1050	840	900	1150	940	1000	100
050-032-125.1	-	-	-	4,55	112M	A	50	32	80	450	240	300	360	212	140	100	353	211	1050	840	900	1150	940	1000	100
050-032-125.1	-	-	-	6,3	132S	A	50	32	80	450	240	300	360	232	140	100	413	280	1050	840	900	1150	940	1000	100
050-032-160.1	0,55	0,63	-	-	80M	A	50	32	80	450	240	300	360	232	160	100	-	-	860	650	710	950	740	800	100
050-032-160.1	-	0,86	-	-	80M	A	50	32	80	450	240	300	360	232	160	100	-	-	860	650	710	950	740	800	100
050-032-160.1	-	1,27	-	-	90S	A	50	32	80	450	240	300	360	232	160	100	-	-	860	650	710	950	740	800	100
050-032-160.1	-	-	1,5	-	90S	A	50	32	80	450	240	300	360	232	160	100	-	-	860	650	710	950	740	800	100
050-032-160.1	-	-	2,2	-	90L	A	50	32	80	450	240	300	360	232	160	100	-	-	950	740	800	1050	840	900	100
050-032-160.1	-	-	3,0	3,45	100L	A	50	32	80	450	240	300	360	232	160	100	-	-	1050	840	900	1150	940	1000	100
050-032-160.1	-	-	4,0	4,55	112M	A	50	32	80	450	240	300	360	232	160	100	-	-	1050	840	900	1150	940	1000	100
050-032-160.1	-	-	-	6,3	132S	A	50	32	80	450	240	300	360	232	160	100	-	-	1050	840	900	1150	940	1000	100
050-032-160.1	-	-	-	8,6	132S	A	50	32	80	450	240	300	360	232	160	100	-	-	1050	840	900	1150	940	1000	100
050-032-160.1	-	-	-	12,6	160M	A	50	32	80	500	280	350	360	260	160	100	-	-	1270	1060	1120	1270	1060	1120	100
050-032-200.1	0,55	-	-	-	80M	A	50	32	80	450	240	300	360	260	180	100	294	190	860	650	710	950	740	800	100
050-032-200.1	0,75	0,86	-	-	80M	A	50	32	80	450	240	300	360	260	180	100	294	190	860	650	710	950	740	800	100
050-032-200.1	1,1	1,27	-	-	90S	A	50	32	80	450	240	300	360	260	180	100	299	190	860	650	710	950	740	800	100
050-032-200.1	-	1,75	-	-	90L	A	50	32	80	450	240	300	360	260	180	100	299	190	950	740	800	1050	840	900	100
050-032-200.1	-	2,55	-	-	100L	A	50	32	80	450	240	300	360	260	180	100	338	211	1050	840	900	1150	940	1000	100
050-032-200.1	-	-	3,0	-	100L	A	50	32	80	450	240	300	360	260	180	100	338	211	1050	840	900	1150	940	1000	100
050-032-200.1	-	-	4,0	-	112M	A	50	32	80	450	240	300	360	260	180	100	353	211	1050	840	900	1150	940	1000	100
050-032-200.1	-	-	5,5	6,3	132S	A	50	32	80	450	240	300	360	260	180	100	413	280	1050	840	900	1150	940	1000	100
050-032-200.1	-	-	7,5	8,6	132S	A	50	32	80	450	240	300	360	260	180	100	413	280	1050	840	900	1150	940	1000	100
050-032-200.1	-	-	-	12,6	160M	A	50	32	80	500	280	350	360	260	180	100	444	280	1270	1060	1120	1270	1060	1120	100
050-032-200.1	-	-	-	17,3	160M	A	50	32	80	500	280	350	360	260	180	100	525	350	1270	1060	1120	1270	1060	1120	100
050-032-250.1	0,75	-	-	-	80M	A	50	32	100	500	280	350	360	280	225	112	-	-	1050	840	900	1050	840	900	100
050-032-250.1	1,1	1,27	-	-	90S	A	50	32	100	500	280	350	360	280	225	112	-	-	1050	840	900	1050	840	900	100
050-032-250.1	1,5	1,75	-	-	90L	A	50	32	100	500	280	350	360	280	225	112	-	-	1050	840	900	1050	840	900	100
050-032-250.1	2,2	2,55	-	-	100L	A	50	32	100	500	280	350	360	280	225	112	-	-	1050	840	900	1050	840	900	100
050-032-250.1	-	3,45	-	-	100L	A	50	32	100	500	280	350	360	280	225	112	-	-	1050	840	900	1050	840	900	100
050-032-250.1	-	-	5,5	-	132S	A	50	32	100	500	280	350	360	280	225	112	-	-	1050	840	900	1150	940	1000	100
050-032-250.1	-	-	7,5	8,6	132S	A	50	32	100	500	280	350	360	280	225	112	-	-	1050	840	900	1150	940	1000	100
050-032-250.1	-	-	11,0	12,6	160M	A	50	32	100	500	280	350	360	280	225	112	-	-	1270	1060	1120	1270	1060	1120	100
050-032-250.1	-	-	15,0	17,3	160M	A	50	32	100	500	280	350	360	280	225	112	-	-	1270	1060	1120	1270	1060	1120	100
050-032-125	0,55	0,63	-	-	80M	A	50	32	80	450	240	300	360	212	140	100	294	190	860	650	710	950	740	800	100
050-032-125	-	0,86	-	-	80M	A	50	32	80	450	240	300	360	212	140	100	294	190	860	650	710	950	740	800	100
050-032-125	-	-	1,1	-	80M	A	50	32	80	450	240	300	360	212	140	100	294	190	860	650	710	950	740	800	100
050-032-125	-	-	1,5	-	90S	A	50	32	80	450	240	300	360	212	140	100	299	190	860	650	710	950	740	800	100
050-032-125	-	-	2,2	2,55	90L	A	50	32	80	450	240	300	360	212	140	100	299	211	950	740	800	1050	840	900	100
050-032-125	-	-	3,0	3,45	100L	A	50	32	80	450	240	300	360	212	140	100	338	211	1050	840	900	1150	940	1000	100
050-032-125	-	-	4,0	4,55	112M	A	50	32	80	450	240	300	360	212	140	100	353	211	1050	840	900	1150	940	1000	100
050-032-125	-	-	-	6,3	132S	A	50	32	80	450	240	300	360	232	140	100	413	280	1050	840	900	1150	940	1000	100
050-032-160	0,55	0,63	-	-	80M	A	50	32	80	450	240	300	360	232	160	100	-	-	860	650	710	950	740	800	100
050-032-160	0,75	0,86	-	-	80M	A	50	32	80	450	240	300	360	232	160	100	-	-	860	650	710	950	740	800	100
050-032-160	-	1,27	-	-	90S	A	50	32	80	450	240	300	360	232	160	100	-	-	860	650	710	950	740	800	100
050-032-160	-	-	2,2	-	90L	A	50	32	80	450	240	300	360	232	160	100	-	-	950	740	800	1050	840	900	100
050-032-160	-	-	3,0	3,45	100L	A	50	32	80	450	240	300	360	232	160	100	-	-	1050	840	900	1150	940	1000	100
050-032-160	-	-	4,0	4,55	112M	A	50	32	80	450	240	300	360	232	160	100	-	-	1050	840	900	1150	940	1000	100
050-032-160	-	-	5,5	6,3	132S	A	50	32	80	450	240	300	360	232	160	100	-	-	1050	840	900	1150	940	1000	100
050-032-160	-	-	-	8,6	132S	A	50	32	80	450	240	300	360	232	160	100	-	-	1050	840	900	1150	940	1000	100
050-032-200	0,55	-	-	-	80M	A	50	32	80	450	240	300	360	260	180	100	294	190	860	650	710	950	740	800	100
050-032-200	0,75	-	-	-	80M	A	50	32	80	450	240	300	360	260	180	100	294	190	860	650	710	950	740	800	100
050-032-200	1,1	1,27	-	-	90S	A	50	32	80	450	240	300	360	260	180	100	299	190	860	650	710	950	740	800	100
050-032-200	1,5	1,75	-	-	90L	A	50	32	80	450	240	300	360	260	180	100	299	190	950	740	800	1050	840	900	100

1311.391/03-EN

Size	Motor rating [kW]				Motor	Fig.	DN_1	DN_2	a	b_1	b_2	b_3	f	h_1	h_2	i	p_1	z	Coupling			Spacer-type coupling			
	1450 rpm	1750 rpm	2900 rpm	3500 rpm															l_1	l_2	l_3	l_1	l_2	l_3	x
050-032-200	-	2,55	-	-	100L	A	50	32	80	450	240	300	360	260	180	100	338	211	1050	840	900	1150	940	1000	100
050-032-200	-	-	4,0	-	112M	A	50	32	80	450	240	300	360	260	180	100	353	211	1050	840	900	1150	940	1000	100
050-032-200	-	-	5,5	-	132S	A	50	32	80	450	240	300	360	260	180	100	413	280	1050	840	900	1150	940	1000	100
050-032-200	-	-	7,5	8,6	132S	A	50	32	80	450	240	300	360	260	180	100	413	280	1050	840	900	1150	940	1000	100
050-032-200	-	-	11,0	12,6	160M	A	50	32	80	500	280	350	360	260	180	100	444	280	1270	1060	1120	1270	1060	1120	100
050-032-200	-	-	-	17,3	160M	A	50	32	80	500	280	350	360	260	180	100	525	350	1270	1060	1120	1270	1060	1120	100
050-032-250	1,1	-	-	-	90S	A	50	32	100	500	280	350	360	280	225	112	-	-	1050	840	900	1050	840	900	100
050-032-250	1,5	1,75	-	-	90L	A	50	32	100	500	280	350	360	280	225	112	-	-	1050	840	900	1050	840	900	100
050-032-250	2,2	2,55	-	-	100L	A	50	32	100	500	280	350	360	280	225	112	-	-	1050	840	900	1050	840	900	100
050-032-250	3,0	3,45	-	-	100L	A	50	32	100	500	280	350	360	280	225	112	-	-	1050	840	900	1050	840	900	100
050-032-250	-	4,55	-	-	112M	A	50	32	100	500	280	350	360	280	225	112	-	-	1050	840	900	1050	840	900	100
050-032-250	-	6,3	-	-	132S	A	50	32	100	500	280	350	360	280	225	112	-	-	1050	840	900	1150	940	1000	100
050-032-250	-	-	7,5	-	132S	A	50	32	100	500	280	350	360	280	225	112	-	-	1050	840	900	1150	940	1000	100
050-032-250	-	-	11,0	12,6	160M	A	50	32	100	500	280	350	360	280	225	112	-	-	1270	1060	1120	1270	1060	1120	100
050-032-250	-	-	15,0	17,3	160M	A	50	32	100	500	280	350	360	280	225	112	-	-	1270	1060	1120	1270	1060	1120	100
065-040-125	0,55	0,63	-	-	80M	A	65	40	80	450	240	300	360	212	140	100	294	190	860	650	710	950	740	800	100
065-040-125	0,75	0,86	-	-	80M	A	65	40	80	450	240	300	360	212	140	100	294	190	860	650	710	950	740	800	100
065-040-125	-	1,27	-	-	90S	A	65	40	80	450	240	300	360	212	140	100	299	190	860	650	710	950	740	800	100
065-040-125	-	-	1,5	-	90S	A	65	40	80	450	240	300	360	212	140	100	299	190	860	650	710	950	740	800	100
065-040-125	-	-	2,2	-	90L	A	65	40	80	450	240	300	360	212	140	100	299	211	950	740	800	1050	840	900	100
065-040-125	-	-	3,0	3,45	100L	A	65	40	80	450	240	300	360	212	140	100	338	211	1050	840	900	1150	940	1000	100
065-040-125	-	-	4,0	4,55	112M	A	65	40	80	450	240	300	360	212	140	100	353	211	1050	840	900	1150	940	1000	100
065-040-125	-	-	5,5	6,3	132S	A	65	40	80	450	240	300	360	232	140	100	413	280	1050	840	900	1150	940	1000	100
065-040-125	-	-	-	8,6	132S	A	65	40	80	450	240	300	360	232	140	100	413	280	1050	840	900	1150	940	1000	100
065-040-125	-	-	-	12,6	160M	A	65	40	80	500	280	350	360	260	140	100	444	280	1270	1060	1120	1270	1060	1120	100
065-040-160	0,55	-	-	-	80M	A	65	40	80	450	240	300	360	232	160	100	-	-	860	650	710	950	740	800	100
065-040-160	0,75	0,86	-	-	80M	A	65	40	80	450	240	300	360	232	160	100	-	-	860	650	710	950	740	800	100
065-040-160	1,1	1,27	-	-	90S	A	65	40	80	450	240	300	360	232	160	100	-	-	860	650	710	950	740	800	100
065-040-160	1,5	1,75	-	-	90L	A	65	40	80	450	240	300	360	232	160	100	-	-	950	740	800	1050	840	900	100
065-040-160	-	2,55	-	-	100L	A	65	40	80	450	240	300	360	232	160	100	-	-	1050	840	900	1150	940	1000	100
065-040-160	-	-	3,0	-	100L	A	65	40	80	450	240	300	360	232	160	100	-	-	1050	840	900	1150	940	1000	100
065-040-160	-	-	4,0	-	112M	A	65	40	80	450	240	300	360	232	160	100	-	-	1050	840	900	1150	940	1000	100
065-040-160	-	-	5,5	6,3	132S	A	65	40	80	450	240	300	360	232	160	100	-	-	1050	840	900	1150	940	1000	100
065-040-160	-	-	7,5	8,6	132S	A	65	40	80	450	240	300	360	232	160	100	-	-	1050	840	900	1150	940	1000	100
065-040-160	-	-	11,0	12,6	160M	A	65	40	80	500	280	350	360	260	160	100	-	-	1270	1060	1120	1270	1060	1120	100
065-040-160	-	-	-	17,3	160M	A	65	40	80	500	280	350	360	260	160	100	-	-	1270	1060	1120	1270	1060	1120	100
065-040-200	0,75	-	-	-	80M	A	65	40	100	450	240	300	360	260	180	100	294	190	860	650	710	950	740	800	100
065-040-200	1,1	0,86	-	-	90S	A	65	40	100	450	240	300	360	260	180	100	299	190	860	650	710	950	740	800	100
065-040-200	1,5	1,75	-	-	90L	A	65	40	100	450	240	300	360	260	180	100	299	190	860	650	710	950	740	800	100
065-040-200	2,2	2,55	-	-	100L	A	65	40	100	450	240	300	360	260	180	100	338	211	1050	840	900	1150	940	1000	100
065-040-200	-	3,45	-	-	100L	A	65	40	100	450	240	300	360	260	180	100	338	211	1050	840	900	1150	940	1000	100
065-040-200	-	-	5,5	-	132S	A	65	40	100	450	240	300	360	260	180	100	413	280	1050	840	900	1150	940	1000	100
065-040-200	-	-	7,5	-	132S	A	65	40	100	450	240	300	360	260	180	100	413	280	1050	840	900	1150	940	1000	100
065-040-200	-	-	11,0	12,6	160M	A	65	40	100	500	280	350	360	260	180	100	444	280	1270	1060	1120	1270	1060	1120	100
065-040-200	-	-	15,0	17,3	160M	A	65	40	100	500	280	350	360	260	180	100	525	350	1270	1060	1120	1270	1060	1120	100
065-040-200	-	-	-	21,3	160L	A	65	40	100	500	280	350	360	260	180	100	525	350	1270	1060	1120	1400	1190	1250	100
065-040-200	-	-	-	24,5	180M	A	65	40	100	550	320	400	360	290	180	100	577	350	1400	1190	1250	1400	1190	1250	100
065-040-250	1,1	-	-	-	90S	A	65	40	100	500	280	350	360	280	225	112	-	-	1050	840	900	1050	840	900	100
065-040-250	1,5	-	-	-	90L	A	65	40	100	500	280	350	360	280	225	112	-	-	1050	840	900	1050	840	900	100
065-040-250	2,2	2,55	-	-	100L	A	65	40	100	500	280	350	360	280	225	112	-	-	1050	840	900	1050	840	900	100
065-040-250	3,0	3,45	-	-	100L	A	65	40	100	500	280	350	360	280	225	112	-	-	1050	840	900	1050	840	900	100
065-040-250	4,0	4,55	-	-	112M	A	65	40	100	500	280	350	360	280	225	112	-	-	1050	840	900	1050	840	900	100
065-040-250	-	6,3	-	-	132S	A	65	40	100	500	280	350	360	280	225	112	-	-	1050	840	900	1150	940	1000	100
065-040-250	-	-	11,0	-	160M	A	65	40	100	500	280	350	360	280	225	112	-	-	1270	1060	1120	1270	1060	1120	100
065-040-250	-	-	15,0	17,3	160M	A	65	40	100	500	280	350	360	280	225	112	-	-	1270	1060	1120	1270	1060	1120	100
065-040-250	-	-	18,5	21,3	160L	A	65	40	100	500	280	350	360	280	225	112	-	-	1270	1060	1120	1400	1190	1250	100
065-040-250	-	-	22,0	24,5	180M	A	65	40	100	550	320	400	360	290	225	112	-	-	1400	1190	1250	1400	1190	1250	100
065-040-250	-	-	30,0	33,5	200L	A	65	40	100	550	320	400	360	310	225	112	-	-	1400	1190	1250	1400	1190	1250	100
065-040-315	2,2	-	-	-	100L	A	65	40	125	500	280	350	470	325	250	112	-	-	1050	840	900	1150	940	1000	100
065-040-315	3,0	-	-	-	100L	A	65	40	125	500	280	350	470	325	250	112	-	-	1050	840	900	1150	940	1000	100
065-040-315	4,0	4,55	-	-	112M	A	65	40	125	500	280	350	470	325	250	112	-	-	1150	940	1000	1270	1060	1120	100
065-040-315	5,5	6,3	-	-	132S	A	65	40	125	500	280	350	470	325	250	112	-	-	1150	940	1000	1270	1060	1120	100
065-040-315	7,5	8,6	-	-	132M	A	65	40	125	500	280	350	470	325	250	112	-	-	1270	1060	1120	1270	1060	1120	100
065-040-315	-	12,6	-	-	160M	A	65	40	125	550	320	400	470	335	250	112	-	-	1400	1190	1250	1400	1190	1250	100
065-040-315	-	-	18,5	-	160L	A	65	40	125	550	320	400	500	335	250	112	-	-	1400	1190	1250	1400	1190	1250	100
065-040-315	-	-	22,0	-	180M	A	65	40	125	550	320	400	500	335	250	112	-	-	1400	1190	1250	1570	1360	1420	100

1311.391/03-EN

Size	Motor rating [kW]				Motor	Fig.	DN_1	DN_2	a	b_1	b_2	b_3	f	h_1	h_2	i	p_1	z	Coupling			Spacer-type coupling			
	1450 rpm	1750 rpm	2900 rpm	3500 rpm															l_1	l_2	l_3	l_1	l_2	l_3	x
065-040-315	-	-	30,0	-	200L	A	65	40	125	550	320	400	500	335	250	112	-	-	1400	1190	1250	1570	1360	1420	100
065-040-315	-	-	37,0	-	200L	A	65	40	125	550	320	400	500	335	250	112	-	-	1400	1190	1250	1570	1360	1420	100
065-040-315	-	-	45,0	-	225M	B	65	40	125	750	550	590	500	365	250	112	-	-	1550	940	1400	1550	940	1400	100
065-050-125	0,55	-	-	-	80M	A	65	50	100	450	240	300	360	232	160	100	294	190	860	650	710	950	740	800	100
065-050-125	0,75	0,86	-	-	80M	A	65	50	100	450	240	300	360	232	160	100	294	190	860	650	710	950	740	800	100
065-050-125	1,1	1,27	-	-	90S	A	65	50	100	450	240	300	360	232	160	100	299	190	860	650	710	950	740	800	100
065-050-125	-	1,75	-	-	90L	A	65	50	100	450	240	300	360	232	160	100	299	190	950	740	800	1050	840	900	100
065-050-125	-	-	3,0	-	100L	A	65	50	100	450	240	300	360	232	160	100	338	211	1050	840	900	1150	940	1000	100
065-050-125	-	-	4,0	-	112M	A	65	50	100	450	240	300	360	232	160	100	353	211	1050	840	900	1150	940	1000	100
065-050-125	-	-	5,5	6,3	132S	A	65	50	100	450	240	300	360	232	160	100	413	280	1050	840	900	1150	940	1000	100
065-050-125	-	-	7,5	8,6	132S	A	65	50	100	450	240	300	360	232	160	100	413	280	1050	840	900	1150	940	1000	100
065-050-125	-	-	-	12,6	160M	A	65	50	100	500	280	350	360	260	160	100	444	280	1270	1060	1120	1270	1060	1120	100
065-050-125	-	-	-	17,3	160M	A	65	50	100	500	280	350	360	260	160	100	525	350	1270	1060	1120	1270	1060	1120	100
065-050-160	0,75	-	-	-	80M	A	65	50	100	450	240	300	360	260	180	100	-	-	860	650	710	950	740	800	100
065-050-160	1,1	1,27	-	-	90S	A	65	50	100	450	240	300	360	260	180	100	-	-	860	650	710	950	740	800	100
065-050-160	1,5	1,75	-	-	90L	A	65	50	100	450	240	300	360	260	180	100	-	-	860	650	710	950	740	800	100
065-050-160	2,2	2,55	-	-	100L	A	65	50	100	450	240	300	360	260	180	100	-	-	1050	840	900	1150	940	1000	100
065-050-160	-	3,45	-	-	100L	A	65	50	100	450	240	300	360	260	180	100	-	-	1050	840	900	1150	940	1000	100
065-050-160	-	-	5,5	-	132S	A	65	50	100	450	240	300	360	260	180	100	-	-	1050	840	900	1150	940	1000	100
065-050-160	-	-	7,5	8,6	132S	A	65	50	100	450	240	300	360	260	180	100	-	-	1050	840	900	1150	940	1000	100
065-050-160	-	-	11,0	12,6	160M	A	65	50	100	500	280	350	360	260	180	100	-	-	1270	1060	1120	1270	1060	1120	100
065-050-160	-	-	15,0	17,3	160M	A	65	50	100	500	280	350	360	260	180	100	-	-	1270	1060	1120	1270	1060	1120	100
065-050-160	-	-	-	21,3	160L	A	65	50	100	500	280	350	360	260	180	100	-	-	1270	1060	1120	1400	1190	1250	100
065-050-160	-	-	-	24,5	180M	A	65	50	100	550	320	400	360	290	180	100	-	-	1400	1190	1250	1400	1190	1250	100
065-050-200	1,5	-	-	-	90L	A	65	50	100	450	240	300	360	260	200	100	299	190	950	740	800	1050	840	900	100
065-050-200	2,2	2,55	-	-	100L	A	65	50	100	450	240	300	360	260	200	100	338	211	1050	840	900	1150	940	1000	100
065-050-200	3,0	3,45	-	-	100L	A	65	50	100	450	240	300	360	260	200	100	338	211	1050	840	900	1150	940	1000	100
065-050-200	4,0	4,55	-	-	112M	A	65	50	100	450	240	300	360	260	200	100	353	211	1050	840	900	1150	940	1000	100
065-050-200	-	6,3	-	-	132S	A	65	50	100	450	240	300	360	260	200	100	413	280	1050	840	900	1150	940	1000	100
065-050-200	-	-	11,0	-	160M	A	65	50	100	500	280	350	360	260	200	100	444	280	1270	1060	1120	1270	1060	1120	100
065-050-200	-	-	15,0	-	160M	A	65	50	100	500	280	350	360	260	200	100	525	350	1270	1060	1120	1270	1060	1120	100
065-050-200	-	-	18,5	21,3	160L	A	65	50	100	500	280	350	360	260	200	100	525	350	1270	1060	1120	1400	1190	1250	100
065-050-200	-	-	22,0	24,5	180M	A	65	50	100	550	320	400	360	290	200	100	577	350	1400	1190	1250	1400	1190	1250	100
065-050-200	-	-	30,0	33,5	200L	A	65	50	100	550	320	400	360	310	200	100	626	350	1400	1190	1250	1400	1190	1250	100
065-050-200	-	-	-	41,5	200L	A	65	50	100	550	320	400	360	310	200	100	675	455	1400	1190	1250	1400	1190	1250	100
065-050-250	2,2	-	-	-	100L	A	65	50	100	500	280	350	360	280	225	112	-	-	1050	840	900	1050	840	900	100
065-050-250	3,0	-	-	-	100L	A	65	50	100	500	280	350	360	280	225	112	-	-	1050	840	900	1050	840	900	100
065-050-250	4,0	4,55	-	-	112M	A	65	50	100	500	280	350	360	280	225	112	-	-	1050	840	900	1050	840	900	100
065-050-250	5,5	6,3	-	-	132S	A	65	50	100	500	280	350	360	280	225	112	-	-	1050	840	900	1150	940	1000	100
065-050-250	-	8,6	-	-	132M	A	65	50	100	500	280	350	360	280	225	112	-	-	1150	940	1000	1270	1060	1120	100
065-050-250	-	12,6	-	-	160M	A	65	50	100	500	280	350	360	280	225	112	-	-	1270	1060	1120	1270	1060	1120	100
065-050-250	-	-	15,0	-	160M	A	65	50	100	500	280	350	360	280	225	112	-	-	1270	1060	1120	1270	1060	1120	100
065-050-250	-	-	18,5	-	160L	A	65	50	100	500	280	350	360	280	225	112	-	-	1270	1060	1120	1400	1190	1250	100
065-050-250	-	-	22,0	-	180M	A	65	50	100	550	320	400	360	290	225	112	-	-	1400	1190	1250	1400	1190	1250	100
065-050-250	-	-	30,0	33,5	200L	A	65	50	100	550	320	400	360	310	225	112	-	-	1400	1190	1250	1400	1190	1250	100
065-050-250	-	-	37,0	41,5	200L	A	65	50	100	550	320	400	360	310	225	112	-	-	1400	1190	1250	1400	1190	1250	100
065-050-315	3,0	-	-	-	100L	A	65	50	125	500	280	350	470	325	280	112	-	-	1050	840	900	1150	940	1000	100
065-050-315	4,0	-	-	-	112M	A	65	50	125	500	280	350	470	325	280	112	-	-	1150	940	1000	1270	1060	1120	100
065-050-315	5,5	-	-	-	132S	A	65	50	125	500	280	350	470	325	280	112	-	-	1150	940	1000	1270	1060	1120	100
065-050-315	7,5	8,6	-	-	132M	A	65	50	125	500	280	350	470	325	280	112	-	-	1270	1060	1120	1270	1060	1120	100
065-050-315	11,0	12,6	-	-	160M	A	65	50	125	550	320	400	470	335	280	112	-	-	1400	1190	1250	1400	1190	1250	100
065-050-315	-	17,3	-	-	160L	A	65	50	125	550	320	400	470	335	280	112	-	-	1400	1190	1250	1400	1190	1250	100
065-050-315	-	-	22,0	-	180M	A	65	50	125	550	320	400	500	335	280	112	-	-	1400	1190	1250	1570	1360	1420	100
065-050-315	-	-	30,0	-	200L	A	65	50	125	550	320	400	500	335	280	112	-	-	1400	1190	1250	1570	1360	1420	100
065-050-315	-	-	37,0	-	200L	A	65	50	125	550	320	400	500	335	280	112	-	-	1400	1190	1250	1570	1360	1420	100
065-050-315	-	-	45,0	-	225M	B	65	50	125	750	550	590	500	365	280	112	-	-	1550	940	1400	1550	940	1400	100
065-050-315	-	-	55,0	-	250M	B	65	50	125	810	600	650	500	390	280	112	-	-	1750	1060	1600	1750	1060	1600	100
065-050-315	-	-	75,0	-	280S	B	65	50	125	880	670	720	500	420	280	112	-	-	1750	1060	1600	1750	1060	1600	100
080-065-125	0,55	-	-	-	80M	A	80	65	100	450	240	300	360	260	180	112	294	190	860	650	710	950	740	800	100
080-065-125	0,75	0,86	-	-	80M	A	80	65	100	450	240	300	360	260	180	112	294	190	860	650	710	950	740	800	100
080-065-125	1,1	1,27	-	-	90S	A	80	65	100	450	240	300	360	260	180	112	299	190	950	740	800	1050	840	900	100
080-065-125	1,5	1,75	-	-	90L	A	80	65	100	450	240	300	360	260	180	112	299	190	950	740	800	1050	840	900	100
080-065-125	-	2,55	-	-	100L	A	80	65	100	450	240	300	360	260	180	112	338	211	1050	840	900	1150	940	1000	100
080-065-125	-	-	4,0	-	112M	A	80	65	100	450	240	300	360	260	180	112	353	211	1050	840	900	1150	940	1000	100
080-065-125	-	-	5,5	-	132S	A	80	65	100	450	240	300	360	260	180	112	370	280	1050	840	900	1150	940	1000	100
080-065-125	-	-	7,5	8,6	132S	A	80	65	100	450	240	300	360	260	180	112	370	280	1050	840	900	1150	940	1000	100

Size	Motor rating [kW]				Motor	Fig.	DN_1	DN_2	a	b_1	b_2	b_3	f	h_1	h_2	i	p_1	z	Coupling			Spacer-type coupling			
	1450 rpm	1750 rpm	2900 rpm	3500 rpm															l_1	l_2	l_3	l_1	l_2	l_3	x
080-065-125	-	-	11,0	12,6	160M	A	80	65	100	500	280	350	360	260	180	112	444	280	1270	1060	1120	1270	1060	1120	100
080-065-125	-	-	-	17,3	160M	A	80	65	100	500	280	350	360	260	180	112	525	350	1270	1060	1120	1270	1060	1120	100
080-065-160	1,1	1,27	-	-	90S	A	80	65	100	450	240	300	360	260	200	112	-	-	860	650	710	950	740	800	100
080-065-160	1,5	1,75	-	-	90L	A	80	65	100	450	240	300	360	260	200	112	-	-	950	740	800	1050	840	900	100
080-065-160	2,2	2,55	-	-	100L	A	80	65	100	450	240	300	360	260	200	112	-	-	1050	840	900	1150	940	1000	100
080-065-160	-	3,45	-	-	100L	A	80	65	100	450	240	300	360	260	200	112	-	-	1050	840	900	1150	940	1000	100
080-065-160	-	4,55	-	-	112M	A	80	65	100	450	240	300	360	260	200	112	-	-	1050	840	900	1150	940	1000	100
080-065-160	-	-	7,5	-	132S	A	80	65	100	450	240	300	360	260	200	112	-	-	1050	840	900	1150	940	1000	100
080-065-160	-	-	11,0	12,6	160M	A	80	65	100	500	280	350	360	260	200	112	-	-	1270	1060	1120	1270	1060	1120	100
080-065-160	-	-	15,0	17,3	160M	A	80	65	100	500	280	350	360	260	200	112	-	-	1270	1060	1120	1270	1060	1120	100
080-065-160	-	-	18,5	21,3	160L	A	80	65	100	500	280	350	360	260	200	112	-	-	1270	1060	1120	1400	1190	1250	100
080-065-160	-	-	-	24,5	180M	A	80	65	100	550	320	400	360	290	200	112	-	-	1400	1190	1250	1400	1190	1250	100
080-065-160	-	-	-	33,5	200L	A	80	65	100	550	320	400	360	310	200	112	-	-	1400	1190	1250	1400	1190	1250	100
080-065-200	2,2	2,55	-	-	100L	A	80	65	100	500	280	350	360	280	225	112	338	211	1050	840	900	1150	940	1000	140
080-065-200	3,0	3,45	-	-	100L	A	80	65	100	500	280	350	360	280	225	112	338	211	1050	840	900	1150	940	1000	140
080-065-200	4,0	4,55	-	-	112M	A	80	65	100	500	280	350	360	280	225	112	353	211	1050	840	900	1150	940	1000	140
080-065-200	5,5	6,3	-	-	132S	A	80	65	100	500	280	350	360	280	225	112	413	280	1050	840	900	1150	940	1000	140
080-065-200	-	8,6	-	-	132M	A	80	65	100	500	280	350	360	280	225	112	413	280	1150	940	1000	1270	1060	1120	140
080-065-200	-	-	15,0	-	160M	A	80	65	100	500	280	350	360	280	225	112	525	350	1270	1060	1120	1400	1190	1250	140
080-065-200	-	-	18,5	21,3	160L	A	80	65	100	500	280	350	360	280	225	112	525	350	1270	1060	1120	1400	1190	1250	140
080-065-200	-	-	22,0	24,5	180M	A	80	65	100	550	320	400	360	290	225	112	577	350	1400	1190	1250	1400	1190	1250	140
080-065-200	-	-	30,0	33,5	200L	A	80	65	100	550	320	400	360	310	225	112	626	350	1400	1190	1250	1400	1190	1250	140
080-065-200	-	-	37,0	41,5	200L	A	80	65	100	550	320	400	360	310	225	112	675	455	1400	1190	1250	1400	1190	1250	140
080-065-250	3,0	-	-	-	100L	A	80	65	100	550	320	400	470	310	250	130	-	-	1150	940	1000	1400	1190	1250	140
080-065-250	4,0	-	-	-	112M	A	80	65	100	550	320	400	470	310	250	130	-	-	1150	940	1000	1400	1190	1250	140
080-065-250	5,5	6,3	-	-	132S	A	80	65	100	550	320	400	470	310	250	130	-	-	1150	940	1000	1400	1190	1250	140
080-065-250	7,5	8,6	-	-	132M	A	80	65	100	550	320	400	470	310	250	130	-	-	1150	940	1000	1400	1190	1250	140
080-065-250	-	12,6	-	-	160M	A	80	65	100	550	320	400	470	310	250	130	-	-	1400	1190	1250	1570	1360	1420	140
080-065-250	-	-	22,0	-	180M	A	80	65	100	550	320	400	470	310	250	130	-	-	1400	1190	1250	1570	1360	1420	140
080-065-250	-	-	30,0	-	200L	A	80	65	100	550	320	400	470	310	250	130	-	-	1400	1190	1250	1570	1360	1420	140
080-065-250	-	-	37,0	41,5	200L	A	80	65	100	550	320	400	470	310	250	130	-	-	1400	1190	1250	1570	1360	1420	140
080-065-250	-	-	45,0	51,0	225M	B	80	65	100	750	550	590	470	365	250	130	-	-	1550	940	1400	1550	940	1400	140
080-065-315	5,5	-	-	-	132S	A	80	65	125	550	320	400	470	335	280	130	-	-	1150	940	1000	1400	1190	1250	140
080-065-315	7,5	-	-	-	132M	A	80	65	125	550	320	400	470	335	280	130	-	-	1150	940	1000	1400	1190	1250	140
080-065-315	11,0	12,6	-	-	160M	A	80	65	125	550	320	400	470	335	280	130	-	-	1400	1190	1250	1570	1360	1420	140
080-065-315	15,0	17,3	-	-	160L	A	80	65	125	550	320	400	470	335	280	130	-	-	1400	1190	1250	1570	1360	1420	140
080-065-315	-	21,3	-	-	180M	A	80	65	125	550	320	400	470	335	280	130	-	-	1400	1190	1250	1570	1360	1420	140
080-065-315	-	25,3	-	-	180L	A	80	65	125	550	320	400	470	335	280	130	-	-	1400	1190	1250	1570	1360	1420	140
080-065-315	-	-	30,0	-	200L	B	80	65	125	750	550	590	530	365	280	130	-	-	1550	940	1400	1550	940	1400	140
080-065-315	-	-	37,0	-	200L	B	80	65	125	750	550	590	530	365	280	130	-	-	1550	940	1400	1550	940	1400	140
080-065-315	-	-	45,0	-	225M	B	80	65	125	810	600	650	530	365	280	130	-	-	1750	1060	1600	1750	1060	1600	140
080-065-315	-	-	55,0	-	250M	B	80	65	125	810	600	650	530	390	280	130	-	-	1750	1060	1600	1750	1060	1600	140
080-065-315	-	-	75,0	-	280S	B	80	65	125	880	670	720	530	420	280	130	-	-	1750	1060	1600	1800	1100	1650	140
080-065-315	-	-	90,0	-	280M	B	80	65	125	880	670	720	530	420	280	130	-	-	1750	1060	1600	1800	1100	1650	140
080-065-315	-	-	110,0	-	315S	B	80	65	125	940	730	780	530	455	280	130	-	-	1800	1100	1650	2150	1340	2000	140
100-080-160	1,5	-	-	-	90L	A	100	80	125	500	280	350	360	280	225	112	299	190	1050	840	900	1050	840	900	140
100-080-160	2,2	-	-	-	100L	A	100	80	125	500	280	350	360	280	225	112	338	211	1050	840	900	1150	940	1000	140
100-080-160	3,0	3,45	-	-	100L	A	100	80	125	500	280	350	360	280	225	112	338	211	1050	840	900	1150	940	1000	140
100-080-160	4,0	4,55	-	-	112M	A	100	80	125	500	280	350	360	280	225	112	353	211	1050	840	900	1150	940	1000	140
100-080-160	-	6,3	-	-	132S	A	100	80	125	500	280	350	360	280	225	112	413	280	1050	840	900	1150	940	1000	140
100-080-160	-	-	15,0	-	160M	A	100	80	125	500	280	350	360	280	225	112	525	350	1270	1060	1120	1400	1190	1250	140
100-080-160	-	-	18,5	21,3	160L	A	100	80	125	500	280	350	360	280	225	112	525	350	1270	1060	1120	1400	1190	1250	140
100-080-160	-	-	22,0	24,5	180M	A	100	80	125	550	320	400	360	290	225	112	577	350	1400	1190	1250	1400	1190	1250	140
100-080-160	-	-	30,0	33,5	200L	A	100	80	125	550	320	400	360	310	225	112	626	350	1400	1190	1250	1400	1190	1250	140
100-080-160	-	-	-	41,5	200L	A	100	80	125	550	320	400	360	310	225	112	675	455	1400	1190	1250	1400	1190	1250	140
100-080-200	2,2	-	-	-	100L	A	100	80	125	500	280	350	470	280	250	112	338	211	1150	940	1000	1270	1060	1120	140
100-080-200	3,0	-	-	-	100L	A	100	80	125	500	280	350	470	280	250	112	338	211	1150	940	1000	1270	1060	1120	140
100-080-200	4,0	4,55	-	-	112M	A	100	80	125	500	280	350	470	280	250	112	353	211	1150	940	1000	1270	1060	1120	140
100-080-200	5,5	6,3	-	-	132S	A	100	80	125	500	280	350	470	280	250	112	413	280	1150	940	1000	1270	1060	1120	140
100-080-200	7,5	8,6	-	-	132M	A	100	80	125	500	280	350	470	280	250	112	413	280	1270	1060	1120	1400	1190	1250	140
100-080-200	-	12,6	-	-	160M	A	100	80	125	500	280	350	470	280	250	112	444	280	1270	1060	1120	1400	1190	1250	140
100-080-200	-	-	18,5	-	160L	A	100	80	125	550	320	400	470	290	250	112	525	350	1400	1190	1250	1570	1360	1420	140
100-080-200	-	-	22,0	-	180M	A	100	80	125	550	320	400	470	290	250	112	577	350	1400	1190	1250	1570	1360	1420	140
100-080-200	-	-	30,0	33,5	200L	A	100	80	125	550	320	400	470	310	250	112	626	350	1400	1190	1250	1570	1360	1420	140
100-080-200	-	-	37,0	41,5	200L	A	100	80	125	550	320	400	470	310	250	112	675	455	1400	1190	1250	1570	1360	1420	140
100-080-200	-	-	45,0	51,0	225M	B	100	80	125	750	550	590	470	365	250	112	699	455	1550	940	1400	1550	940	1400	140

1311.391/03-EN

Size	Motor rating [kW]				Motor	Fig.	DN_1	DN_2	a	b_1	b_2	b_3	f	h_1	h_2	i	p_1	z	Coupling			Spacer-type coupling			
	1450 rpm	1750 rpm	2900 rpm	3500 rpm															l_1	l_2	l_3	l_1	l_2	l_3	x
100-080-200	-	-	55,0	62,0	250M	B	100	80	125	810	600	650	470	390	250	112	-	-	1750	1060	1600	1750	1060	1600	140
100-080-200	-	-	75,0	84,0	280S	B	100	80	125	880	670	720	470	420	250	112	-	-	1750	1060	1600	1750	1060	1600	140
100-080-250	4,0	-	-	-	112M	A	100	80	125	550	320	400	470	310	280	130	-	-	1150	940	1000	1400	1190	1250	140
100-080-250	5,5	-	-	-	132S	A	100	80	125	550	320	400	470	310	280	130	-	-	1150	940	1000	1400	1190	1250	140
100-080-250	7,5	8,6	-	-	132M	A	100	80	125	550	320	400	470	310	280	130	-	-	1150	940	1000	1400	1190	1250	140
100-080-250	11,0	12,6	-	-	160M	A	100	80	125	550	320	400	470	310	280	130	-	-	1400	1190	1250	1570	1360	1420	140
100-080-250	-	17,3	-	-	160L	A	100	80	125	550	320	400	470	310	280	130	-	-	1400	1190	1250	1570	1360	1420	140
100-080-250	-	21,3	-	-	180M	A	100	80	125	550	320	400	470	310	280	130	-	-	1400	1190	1250	1570	1360	1420	140
100-080-250	-	-	30,0	-	200L	A	100	80	125	550	320	400	470	310	280	130	-	-	1400	1190	1250	1570	1360	1420	140
100-080-250	-	-	37,0	-	200L	A	100	80	125	550	320	400	470	310	280	130	-	-	1400	1190	1250	1570	1360	1420	140
100-080-250	-	-	45,0	-	225M	B	100	80	125	750	550	590	470	365	280	130	-	-	1550	940	1400	1550	940	1400	140
100-080-250	-	-	55,0	62,0	250M	B	100	80	125	810	600	650	470	390	280	130	-	-	1750	1060	1600	1750	1060	1600	140
100-080-250	-	-	75,0	84,0	280S	B	100	80	125	880	670	720	470	420	280	130	-	-	1750	1060	1600	1750	1060	1600	140
100-080-315	7,5	-	-	-	132M	A	100	80	125	550	320	400	470	360	315	130	-	-	1150	940	1000	1400	1190	1250	140
100-080-315	11,0	-	-	-	160M	A	100	80	125	550	320	400	470	360	315	130	-	-	1400	1190	1250	1570	1360	1420	140
100-080-315	15,0	17,3	-	-	160L	A	100	80	125	550	320	400	470	360	315	130	-	-	1400	1190	1250	1570	1360	1420	140
100-080-315	18,5	21,3	-	-	180M	A	100	80	125	550	320	400	470	360	315	130	-	-	1400	1190	1250	1570	1360	1420	140
100-080-315	22,0	25,3	-	-	180L	A	100	80	125	550	320	400	470	360	315	130	-	-	1400	1190	1250	1570	1360	1420	140
100-080-315	-	34,5	-	-	200L	B	100	80	125	750	550	590	470	390	315	130	-	-	1550	940	1400	1550	940	1400	140
100-080-315	-	42,5	-	-	225S	B	100	80	125	750	550	590	470	390	315	130	-	-	1550	940	1400	1550	940	1400	140
100-080-315	-	-	55,0	-	250M	B	100	80	125	810	600	650	530	390	315	130	-	-	1750	1060	1600	1750	1060	1600	140
100-080-315	-	-	75,0	-	280S	B	100	80	125	880	670	720	530	420	315	130	-	-	1750	1060	1600	1800	1100	1650	140
100-080-315	-	-	90,0	-	280M	B	100	80	125	880	670	720	530	420	315	130	-	-	1750	1060	1600	1800	1100	1650	140
100-080-315	-	-	110,0	-	315S	B	100	80	125	940	730	780	530	455	315	130	-	-	1800	1100	1650	2150	1340	2000	140
100-080-315	-	-	132,0	-	315M	B	100	80	125	940	730	780	530	455	315	130	-	-	1800	1100	1650	2150	1340	2000	140
100-080-315	-	-	160,0	-	315L	B	100	80	125	940	730	780	530	455	315	130	-	-	1800	1100	1650	2150	1340	2000	140
100-080-400	11,0	-	-	-	160M	B	100	80	125	750	550	590	530	420	355	112	-	-	1550	940	1400	1550	940	1400	140
100-080-400	15,0	-	-	-	160L	B	100	80	125	750	550	590	530	420	355	112	-	-	1550	940	1400	1550	940	1400	140
100-080-400	18,5	-	-	-	180M	B	100	80	125	750	550	590	530	420	355	112	-	-	1550	940	1400	1550	940	1400	140
100-080-400	22,0	25,3	-	-	180L	B	100	80	125	750	550	590	530	420	355	112	-	-	1550	940	1400	1550	940	1400	140
100-080-400	30,0	34,5	-	-	200L	B	100	80	125	750	550	590	530	420	355	112	-	-	1550	940	1400	1550	940	1400	140
100-080-400	37,0	42,5	-	-	225S	B	100	80	125	750	550	590	530	420	355	112	-	-	1550	940	1400	1550	940	1400	140
100-080-400	-	52,0	-	-	225M	B	100	80	125	810	600	650	530	420	355	112	-	-	1750	1060	1600	1750	1060	1600	140
100-080-400	-	63,0	-	-	250M	B	100	80	125	810	600	650	530	420	355	112	-	-	1750	1060	1600	1750	1060	1600	140
125-100-160	3,0	-	-	-	100L	A	125	100	125	550	320	400	470	310	280	130	338	211	1150	940	1000	1400	1190	1250	140
125-100-160	4,0	-	-	-	112M	A	125	100	125	550	320	400	470	310	280	130	353	211	1150	940	1000	1400	1190	1250	140
125-100-160	5,5	6,3	-	-	132S	A	125	100	125	550	320	400	470	310	280	130	413	280	1150	940	1000	1400	1190	1250	140
125-100-160	-	8,6	-	-	132M	A	125	100	125	550	320	400	470	310	280	130	413	280	1150	940	1000	1400	1190	1250	140
125-100-160	-	-	22,0	-	180M	A	125	100	125	550	320	400	470	310	280	130	577	350	1400	1190	1250	1570	1360	1420	140
125-100-160	-	-	30,0	-	200L	A	125	100	125	550	320	400	470	310	280	130	626	350	1400	1190	1250	1570	1360	1420	140
125-100-160	-	-	37,0	41,5	200L	A	125	100	125	550	320	400	470	310	280	130	675	455	1400	1190	1250	1570	1360	1420	140
125-100-160	-	-	-	51,0	225M	B	125	100	125	750	550	590	470	365	280	130	699	455	1550	940	1400	1550	940	1400	140
125-100-160	-	-	-	62,0	250M	B	125	100	125	810	600	650	470	390	280	130	-	-	1750	1060	1600	1750	1060	1600	140
125-100-160	-	-	-	84,0	280S	B	125	100	125	880	670	720	470	420	280	130	-	-	1750	1060	1600	1750	1060	1600	140
125-100-200	4,0	-	-	-	112M	A	125	100	125	550	320	400	470	310	280	130	353	211	1150	940	1000	1400	1190	1250	140
125-100-200	5,5	6,3	-	-	132S	A	125	100	125	550	320	400	470	310	280	130	413	280	1150	940	1000	1400	1190	1250	140
125-100-200	7,5	8,6	-	-	132M	A	125	100	125	550	320	400	470	310	280	130	413	280	1150	940	1000	1400	1190	1250	140
125-100-200	11,0	12,6	-	-	160M	A	125	100	125	550	320	400	470	310	280	130	444	280	1400	1190	1250	1570	1360	1420	140
125-100-200	-	17,3	-	-	160L	A	125	100	125	550	320	400	470	310	280	130	525	350	1400	1190	1250	1570	1360	1420	140
125-100-200	-	-	30,0	-	200L	A	125	100	125	550	320	400	470	310	280	130	626	350	1400	1190	1250	1570	1360	1420	140
125-100-200	-	-	37,0	-	200L	A	125	100	125	550	320	400	470	310	280	130	675	455	1400	1190	1250	1570	1360	1420	140
125-100-200	-	-	45,0	51,0	225M	B	125	100	125	750	550	590	470	365	280	130	699	455	1550	940	1400	1550	940	1400	140
125-100-200	-	-	55,0	62,0	250M	B	125	100	125	810	600	650	470	390	280	130	-	-	1750	1060	1600	1750	1060	1600	140
125-100-200	-	-	75,0	84,0	280S	B	125	100	125	880	670	720	470	420	280	130	-	-	1750	1060	1600	1750	1060	1600	140
125-100-200	-	-	-	101,0	280M	B	125	100	125	880	670	720	470	420	280	130	-	-	1750	1060	1600	1750	1060	1600	140
125-100-200	-	-	-	123,0	315S	B	125	100	125	940	730	780	470	455	280	130	-	-	1800	1100	1650	2150	1340	2000	140
125-100-250	7,5	-	-	-	132M	A	125	100	140	550	320	400	470	335	280	130	-	-	1150	940	1000	1400	1190	1250	140
125-100-250	11,0	12,6	-	-	160M	A	125	100	140	550	320	400	470	335	280	130	-	-	1400	1190	1250	1570	1360	1420	140
125-100-250	15,0	17,3	-	-	160L	A	125	100	140	550	320	400	470	335	280	130	-	-	1400	1190	1250	1570	1360	1420	140
125-100-250	-	21,3	-	-	180M	A	125	100	140	550	320	400	470	335	280	130	-	-	1400	1190	1250	1570	1360	1420	140
125-100-250	-	25,3	-	-	180L	A	125	100	140	550	320	400	470	335	280	130	-	-	1400	1190	1250	1570	1360	1420	140
125-100-250	-	-	55,0	-	250M	B	125	100	140	810	600	650	470	390	280	130	-	-	1750	1060	1600	1750	1060	1600	140
125-100-250	-	-	75,0	84,0	280S	B	125	100	140	880	670	720	470	420	280	130	-	-	1750	1060	1600	1750	1060	1600	140
125-100-250	-	-	90,0	101,0	280M	B	125	100	140	880	670	720	470	420	280	130	-	-	1750	1060	1600	1750	1060	1600	140
125-100-250	-	-	110,0	123,0	315S	B	125	100	140	940	730	780	470	455	280	130	-	-	1800	1100	1650	2150	1340	2000	140

1311.391/03-EN

Size	Motor rating [kW]				Motor	Fig.	DN_1	DN_2	a	b_1	b_2	b_3	f	h_1	h_2	i	p_1	z	Coupling			Spacer-type coupling			
	1450 rpm	1750 rpm	2900 rpm	3500 rpm															l_1	l_2	l_3	l_1	l_2	l_3	x
125-100-315	15,0	-	-	-	160L	A	125	100	140	550	320	400	470	360	315	130	-	-	1400	1190	1250	1570	1360	1420	140
125-100-315	18,5	-	-	-	180M	A	125	100	140	550	320	400	470	360	315	130	-	-	1400	1190	1250	1570	1360	1420	140
125-100-315	22,0	-	-	-	180L	A	125	100	140	550	320	400	470	360	315	130	-	-	1400	1190	1250	1570	1360	1420	140
125-100-315	30,0	34,5	-	-	200L	B	125	100	140	750	550	590	470	390	315	130	-	-	1550	940	1400	1550	940	1400	140
125-100-315	-	42,5	-	-	225S	B	125	100	140	750	550	590	470	390	315	130	-	-	1550	940	1400	1550	940	1400	140
125-100-315	-	52,0	-	-	225M	B	125	100	140	750	550	590	470	390	315	130	-	-	1550	940	1400	1550	940	1400	140
125-100-315	-	-	90,0	-	280M	B	125	100	140	880	670	720	530	420	315	130	-	-	1750	1060	1600	1800	1100	1650	140
125-100-315	-	-	110,0	-	315S	B	125	100	140	940	730	780	530	455	315	130	-	-	1800	1100	1650	2150	1340	2000	140
125-100-315	-	-	132,0	-	315M	B	125	100	140	940	730	780	530	455	315	130	-	-	1800	1100	1650	2150	1340	2000	140
125-100-315	-	-	160,0	-	315L	B	125	100	140	940	730	780	530	455	315	130	-	-	1800	1100	1650	2150	1340	2000	140
125-100-315	-	-	200,0	-	315L	B	125	100	140	940	730	780	530	455	315	130	-	-	1800	1100	1650	2150	1340	2000	140
125-100-400	22,0	-	-	-	180L	B	125	100	140	810	600	650	530	420	355	112	-	-	1750	1060	1600	1750	1060	1600	140
125-100-400	30,0	-	-	-	200L	B	125	100	140	810	600	650	530	420	355	112	-	-	1750	1060	1600	1750	1060	1600	140
125-100-400	37,0	42,5	-	-	225S	B	125	100	140	810	600	650	530	420	355	112	-	-	1750	1060	1600	1750	1060	1600	140
125-100-400	45,0	52,0	-	-	225M	B	125	100	140	810	600	650	530	420	355	112	-	-	1750	1060	1600	1750	1060	1600	140
125-100-400	55,0	63,0	-	-	250M	B	125	100	140	810	600	650	530	420	355	112	-	-	1750	1060	1600	1750	1060	1600	140
125-100-400	-	86,0	-	-	280S	B	125	100	140	880	670	720	530	420	355	112	-	-	1750	1060	1600	1750	1060	1600	140
150-125-200	7,5	-	-	-	132M	A	150	125	140	550	320	400	470	360	315	130	413	280	1150	940	1000	1400	1190	1250	140
150-125-200	11,0	12,6	-	-	160M	A	150	125	140	550	320	400	470	360	315	130	444	280	1400	1190	1250	1570	1360	1420	140
150-125-200	15,0	17,3	-	-	160L	A	150	125	140	550	320	400	470	360	315	130	525	350	1400	1190	1250	1570	1360	1420	140
150-125-200	-	21,3	-	-	180M	A	150	125	140	550	320	400	470	360	315	130	577	350	1400	1190	1250	1570	1360	1420	140
150-125-200	-	25,3	-	-	180L	A	150	125	140	550	320	400	470	360	315	130	577	350	1400	1190	1250	1570	1360	1420	140
150-125-200	-	-	55,0	-	250M	B	150	125	140	810	600	650	470	390	315	130	-	-	1750	1060	1600	1750	1060	1600	140
150-125-200	-	-	75,0	84,0	280S	B	150	125	140	880	670	720	470	420	315	130	-	-	1750	1060	1600	1750	1060	1600	140
150-125-200	-	-	90,0	101,0	280M	B	150	125	140	880	670	720	470	420	315	130	-	-	1750	1060	1600	1750	1060	1600	140
150-125-200	-	-	110,0	123,0	315S	B	150	125	140	940	730	780	470	455	315	130	-	-	1800	1100	1650	2150	1340	2000	140
150-125-250	11,0	-	-	-	160M	A	150	125	140	550	320	400	470	360	355	130	-	-	1400	1190	1250	1570	1360	1420	140
150-125-250	15,0	17,3	-	-	160L	A	150	125	140	550	320	400	470	360	355	130	-	-	1400	1190	1250	1570	1360	1420	140
150-125-250	18,5	21,3	-	-	180M	A	150	125	140	550	320	400	470	360	355	130	-	-	1400	1190	1250	1570	1360	1420	140
150-125-250	22,0	25,3	-	-	180L	A	150	125	140	550	320	400	470	360	355	130	-	-	1400	1190	1250	1570	1360	1420	140
150-125-250	-	34,5	-	-	200L	B	150	125	140	750	550	590	470	390	355	130	-	-	1550	940	1400	1550	940	1400	140
150-125-250	-	42,5	-	-	225S	B	150	125	140	750	550	590	470	390	355	130	-	-	1550	940	1400	1550	940	1400	140
150-125-315	18,5	-	-	-	180M	B	150	125	140	810	600	650	530	420	355	112	-	-	1750	1060	1600	1750	1060	1600	140
150-125-315	22,0	-	-	-	180L	B	150	125	140	810	600	650	530	420	355	112	-	-	1750	1060	1600	1750	1060	1600	140
150-125-315	30,0	34,5	-	-	200L	B	150	125	140	810	600	650	530	420	355	112	-	-	1750	1060	1600	1750	1060	1600	140
150-125-315	37,0	42,5	-	-	225S	B	150	125	140	810	600	650	530	420	355	112	-	-	1750	1060	1600	1750	1060	1600	140
150-125-315	45,0	52,0	-	-	225M	B	150	125	140	810	600	650	530	420	355	112	-	-	1750	1060	1600	1750	1060	1600	140
150-125-315	-	63,0	-	-	250M	B	150	125	140	810	600	650	530	420	355	112	-	-	1750	1060	1600	1750	1060	1600	140
150-125-315	-	86,0	-	-	280S	B	150	125	140	880	670	720	530	420	355	112	-	-	1750	1060	1600	1750	1060	1600	140
150-125-400	30,0	-	-	-	200L	B	150	125	140	810	600	650	530	455	400	112	-	-	1750	1060	1600	1750	1060	1600	140
150-125-400	37,0	-	-	-	225S	B	150	125	140	810	600	650	530	455	400	112	-	-	1750	1060	1600	1750	1060	1600	140
150-125-400	45,0	-	-	-	225M	B	150	125	140	810	600	650	530	455	400	112	-	-	1750	1060	1600	1750	1060	1600	140
150-125-400	55,0	63,0	-	-	250M	B	150	125	140	810	600	650	530	455	400	112	-	-	1750	1060	1600	1750	1060	1600	140
150-125-400	75,0	86,0	-	-	280S	B	150	125	140	880	670	720	530	455	400	112	-	-	1750	1060	1600	1750	1060	1600	140
150-125-400	-	104,0	-	-	280M	B	150	125	140	880	670	720	530	455	400	112	-	-	1750	1060	1600	1750	1060	1600	140
150-125-400	-	127,0	-	-	315S	B	150	125	140	940	730	780	530	455	400	112	-	-	1800	1100	1650	2150	1340	2000	140
200-150-200	11,0	-	-	-	160M	B	200	150	160	880	670	720	470	420	400	112	444	280	1750	1060	1600	1750	1060	1600	140
200-150-200	15,0	17,3	-	-	160L	B	200	150	160	880	670	720	470	420	400	112	525	350	1750	1060	1600	1750	1060	1600	140
200-150-200	-	21,3	-	-	180M	B	200	150	160	880	670	720	470	420	400	112	577	350	1750	1060	1600	1750	1060	1600	140
200-150-200	-	25,3	-	-	180L	B	200	150	160	880	670	720	470	420	400	112	577	350	1750	1060	1600	1750	1060	1600	140
200-150-250	15,0	-	-	-	160L	B	200	150	160	810	600	650	470	420	400	112	-	-	1750	1060	1600	1750	1060	1600	140
200-150-250	18,5	-	-	-	180M	B	200	150	160	810	600	650	470	420	400	112	-	-	1750	1060	1600	1750	1060	1600	140
200-150-250	22,0	25,3	-	-	180L	B	200	150	160	810	600	650	470	420	400	112	-	-	1750	1060	1600	1750	1060	1600	140
200-150-250	30,0	34,5	-	-	200L	B	200	150	160	810	600	650	470	420	400	112	-	-	1750	1060	1600	1750	1060	1600	140
200-150-250	-	42,5	-	-	225S	B	200	150	160	810	600	650	470	420	400	112	-	-	1750	1060	1600	1750	1060	1600	140
200-150-250	-	52,0	-	-	225M	B	200	150	160	810	600	650	470	420	400	112	-	-	1750	1060	1600	1750	1060	1600	140
200-150-250	-	63,0	-	-	250M	B	200	150	160	810	600	650	470	420	400	112	-	-	1750	1060	1600	1750	1060	1600	140
200-150-315	22,0	-	-	-	180L	B	200	150	160	880	670	720	530	420	400	112	-	-	1750	1060	1600	1750	1060	1600	140
200-150-315	30,0	-	-	-	200L	B	200	150	160	880	670	720	530	420	400	112	-	-	1750	1060	1600	1750	1060	1600	140
200-150-315	37,0	42,5	-	-	225S	B	200	150	160	880	670	720	530	420	400	112	-	-	1750	1060	1600	1750	1060	1600	140
200-150-315	45,0	52,0	-	-	225M	B	200	150	160	880	670	720	530	420	400	112	-	-	1750	1060	1600	1750	1060	1600	140
200-150-315	55,0	63,0	-	-	250M	B	200	150	160	880	670	720	530	420	400	112	-	-	1750	1060	1600	1750	1060	1600	140
200-150-315	-	86,0	-	-	280S	B	200	150	160	880	670	720	530	420	400	112	-	-	1750	1060	1600	1750	1060	1600	140
200-150-315	-	104,0	-	-	280M	B	200	150	160	880	670	720	530	420	400	112	-	-	1750	1060	1600	1750	1060	1600	140
200-150-400	37,0	-	-	-	225S	B	200	150	160	880	670	720	530	455	450	112	-	-	1750	1060	1600	1750	1060	1600	140

1311.391/03-EN

Size	Motor rating [kW]				Motor	Fig.	DN_1	DN_2	a	b_1	b_2	b_3	f	h_1	h_2	i	p_1	z	Coupling			Spacer-type coupling			
	1450 rpm	1750 rpm	2900 rpm	3500 rpm															l_1	l_2	l_3	l_1	l_2	l_3	x
200-150-400	45,0	-	-	-	225M	B	200	150	160	880	670	720	530	455	450	112	-	-	1750	1060	1600	1750	1060	1600	140
200-150-400	55,0	-	-	-	250M	B	200	150	160	880	670	720	530	455	450	112	-	-	1750	1060	1600	1750	1060	1600	140
200-150-400	75,0	86,0	-	-	280S	B	200	150	160	880	670	720	530	455	450	112	-	-	1750	1060	1600	1750	1060	1600	140
200-150-400	90,0	104,0	-	-	280M	B	200	150	160	880	670	720	530	455	450	112	-	-	1750	1060	1600	1750	1060	1600	140
200-150-400	110,0	127,0	-	-	315S	B	200	150	160	940	730	780	530	455	450	112	-	-	1800	1100	1650	2150	1340	2000	140

1311.391/03-EN

26/11/2019

1311.391/03-EN

KSB SE & Co. KGaA
Johann-Klein-Straße 9 • 67227 Frankenthal (Germany)
Tel. +49 6233 86-0
www.ksb.com